CYT 2022.03.10 001

半桥 PWM 控制器

功能描述

CYT9105IHTS半桥PWM控制器是一款半桥拓扑功率转换的PWM控制器，最高工作电压95V。高端和低端栅极驱动器均具有2A的峰值带载能力。

内部包括启动调节器，以及可编程线路欠压锁定（UVLO）和过压保护（OVP）功能。可使用单个电阻器对振荡器进行编程以提高频率到2MHz也可以与外部时钟进行同步。

电流检测输入和可编程定时器提供逐周期电流限制和可调打嗝式过流保护。

极限参数

VIN to GND……-0.3V ~ 100V

VCC to GND……-0.3V ~ 16V

RT to GND……-0.3V ~ 5.5V

ALL other PIN to GND……-0.3V ~ 7V

工作参数

输入电压……13V ~ 95V

工作温度……-40℃ ~ 85℃

外形尺寸图

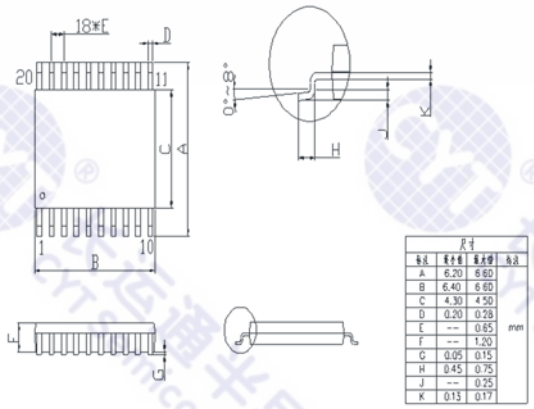

HTSSOP-20L

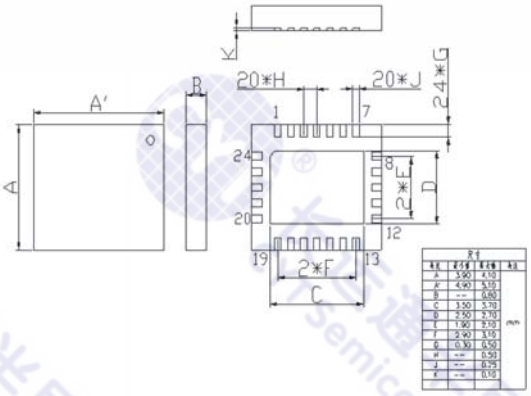

WQFN-24L（5mm×4mm）
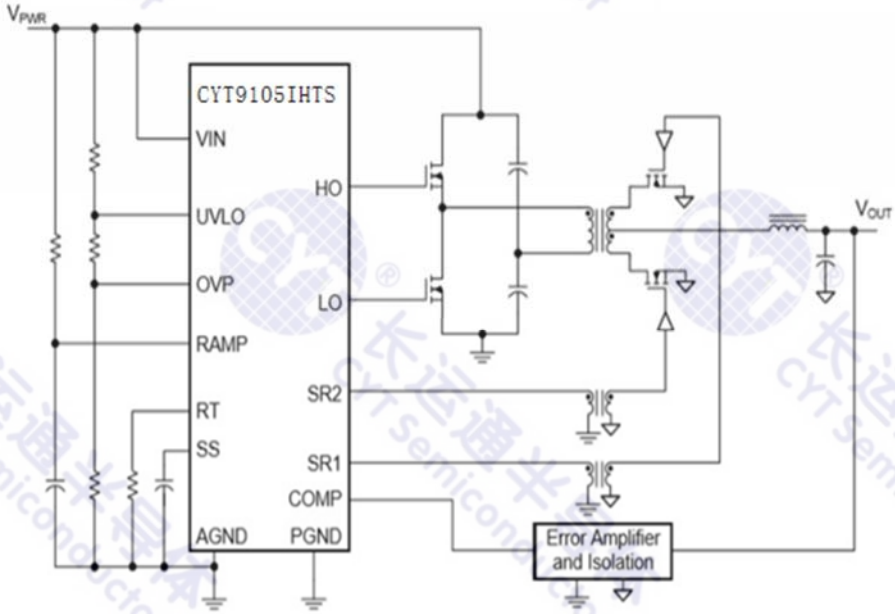
应用原理图